Канализационный насос сухой установки WELLMIX 150 WL 150-25-18.5

Канализационные насосы сухой установки · Артикул 30089967 · Серия WL

1. Обзор

ОБЩАЯ ИНФОРМАЦИЯ

Насосы серии WL - это канализационные насосы «сухой» вертикальной установки. Предназначены для перекачивания чистой воды, загрязненных жидкостей, канализационных стоков в коммунальной и промышленной областях.
Присоединительный размер - от 50 до 600 мм.
Номинальная производительность составляет от 8 до 8000 м3/ч, номинальный напор - от 5 до 62 м. Свободный проход (максимальный размер перекачиваемых твёрдых частиц) - от 8 до 180 мм.
Температура перекачиваемой жидкости - до +80 °C, pH - от 4 до 10.
Мощность электродвигателей составляет от 0,75 до 315,0 кВт, количество полюсов электродвигателей - от 2 до 10.

ОСОБЕННОСТИ КОНСТРУКЦИИ

Основные данные

Присоединительный размер	150
Максимальная мощность, кВт	18,5
Максимальный напор, м	28,5
Максимальная производительность, м3/ч	200
Номинальный напор, м	25
Номинальная подача, м3/ч	150
Максимальный размер неабразивных включений, мм	76

2. Гидравлические характеристики

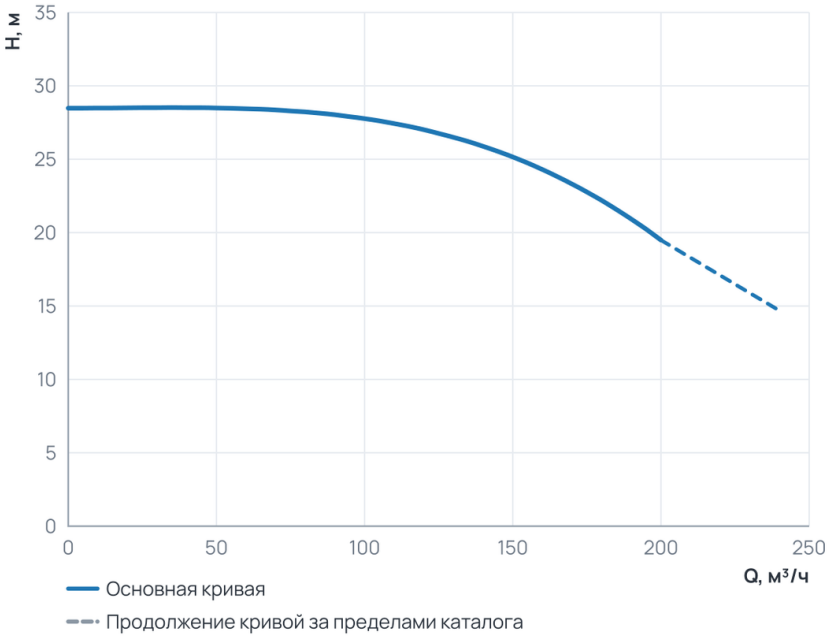

Рабочий диапазон

Подача Q	0 … 200 м³/ч
Напор H	19,5 … 28,5 м

Пунктир на диаграмме — продолжение кривой за пределами каталога производителя.

3. Технические данные

Общие сведения

Серия	WL	КПД, ном	68
Число полюсов	4	Колено на всасывающей стороне H	1295
Колено на всасывающей стороне H1	470	Колено на всасывающей стороне H2	160

Общие сведения (продолжение)

Колено на всасывающей стороне L2	270	Колено на всасывающей стороне BxB	480x480
Колено на всасывающей стороне CxC	400x400	Колено на всасывающей стороне n-øa	4-ø20

Гидравлические данные

NPSH ном, (м)	1,6	Номинальный напор, м	25
Максимальный напор, м	28,5	Номинальная подача, м3/ч	150
Максимальная производительность, м3/ч	200	Максимальная производительность, л/мин	3333,33
NPSH ном, (м) (Канализационные насосы сухой установки)	1,6		

Перекачиваемая среда

Максимальный размер неабразивных включений, мм	76	Максимальный размер неабразивных включений, мм (Погружные)	76

Материалы

Материал корпуса	Чугун G20

Монтаж и присоединение

Вес, кг	300	Присоединительный размер	150
КПД, ном (Канализационные насосы сухой установки)	68		

Электродвигатель

Максимальная мощность, Вт	18500	Максимальная мощность, кВт	18,5

4. Габаритные размеры

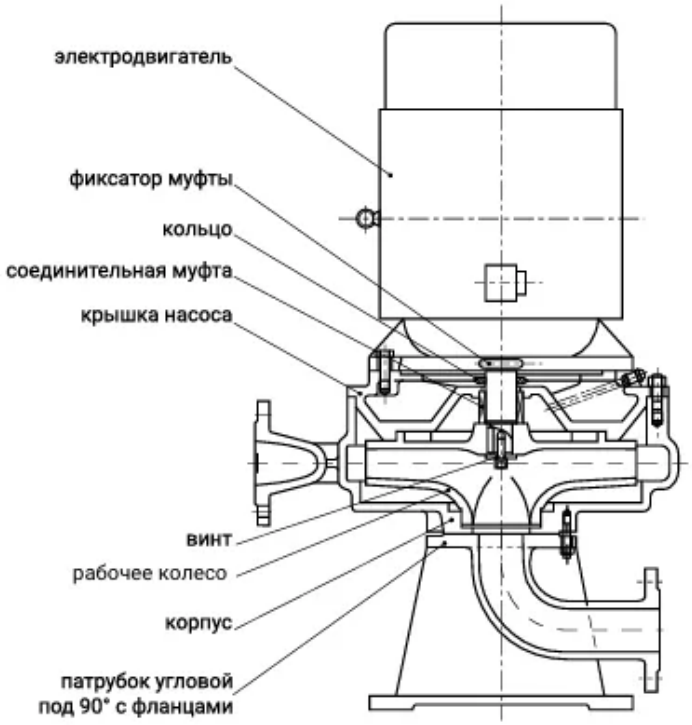

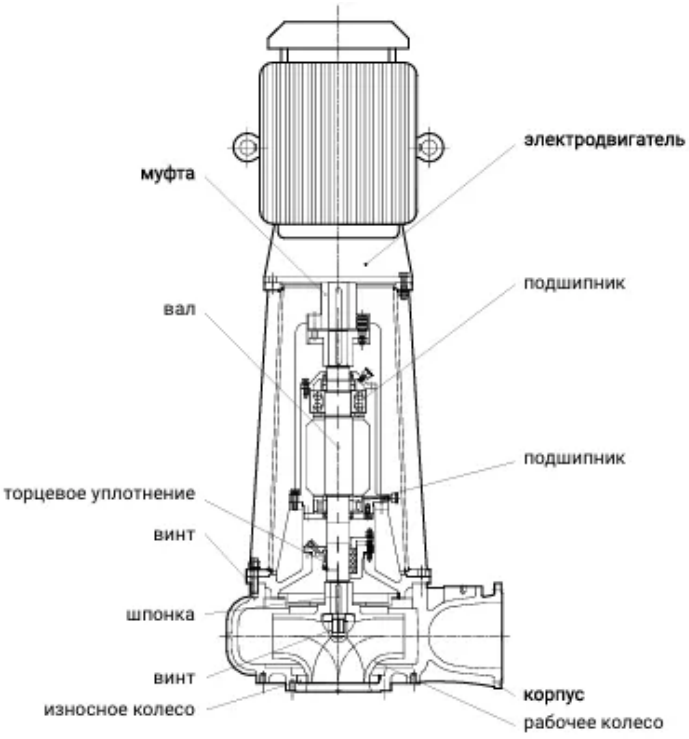

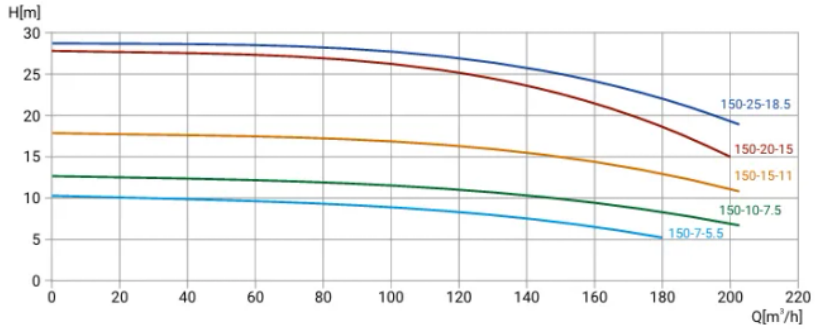
H[m]
150-25-18.5
150-20-15
150-15-11
150-10-7.5
150-7-5.5
Q[m³/h]

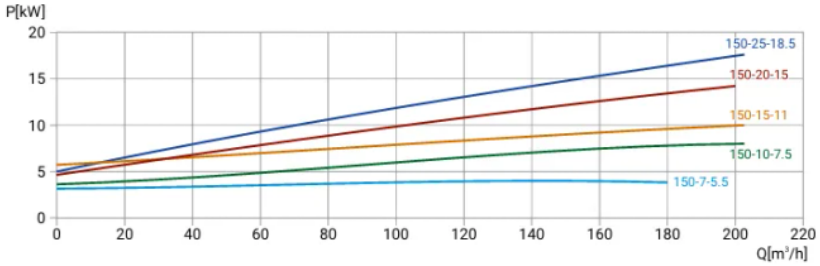
P[kW]
150-25-18.5
150-20-15
150-15-11
150-10-7.5
150-7-5.5
Q[m³/h]

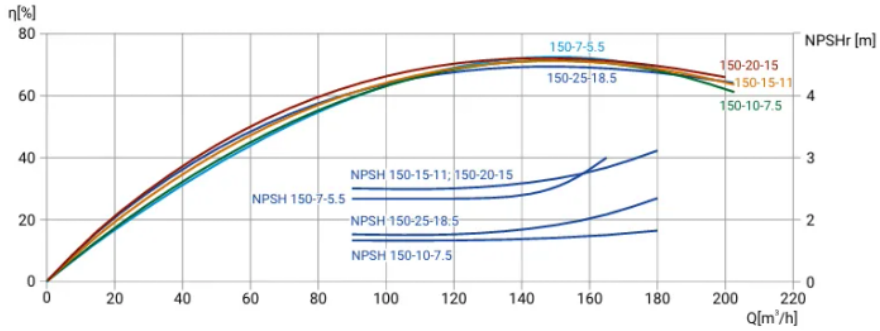
η[%]
NPSHr [m]
150-7-5.5
150-25-18.5
150-20-15
150-15-11
150-10-7.5
NPSH 150-15-11; 150-20-15
NPSH 150-7-5.5
NPSH 150-25-18.5
NPSH 150-10-7.5
Q[m³/h]

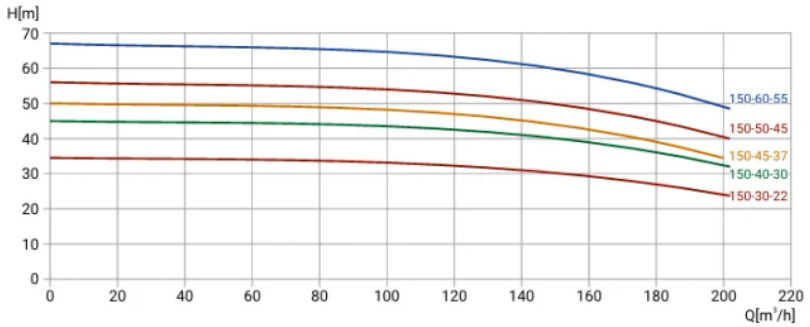
H[m]
150-60-55
150-50-45
150-45-37
150-40-30
150-30-22
Q[m³/h]

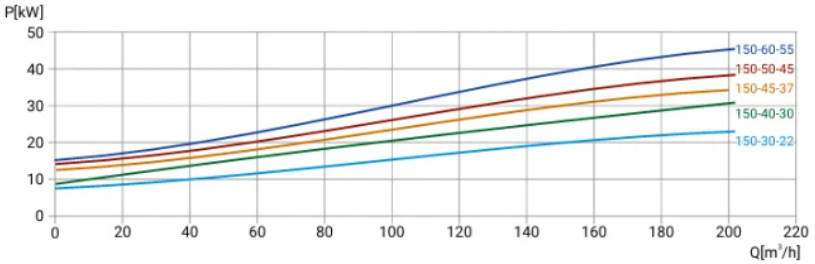
P[kW]
150-60-55
150-50-45
150-45-37
150-40-30
150-30-22
Q[m³/h]

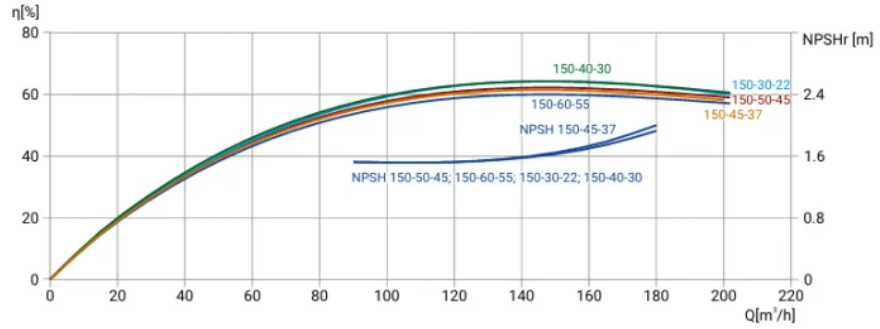
η[%]
NPSHr [m]
150-40-30
150-30-22
150-50-45
150-60-55
150-45-37
NPSH 150-45-37
NPSH 150-50-45; 150-60-55; 150-30-22; 150-40-30
Q[m³/h]

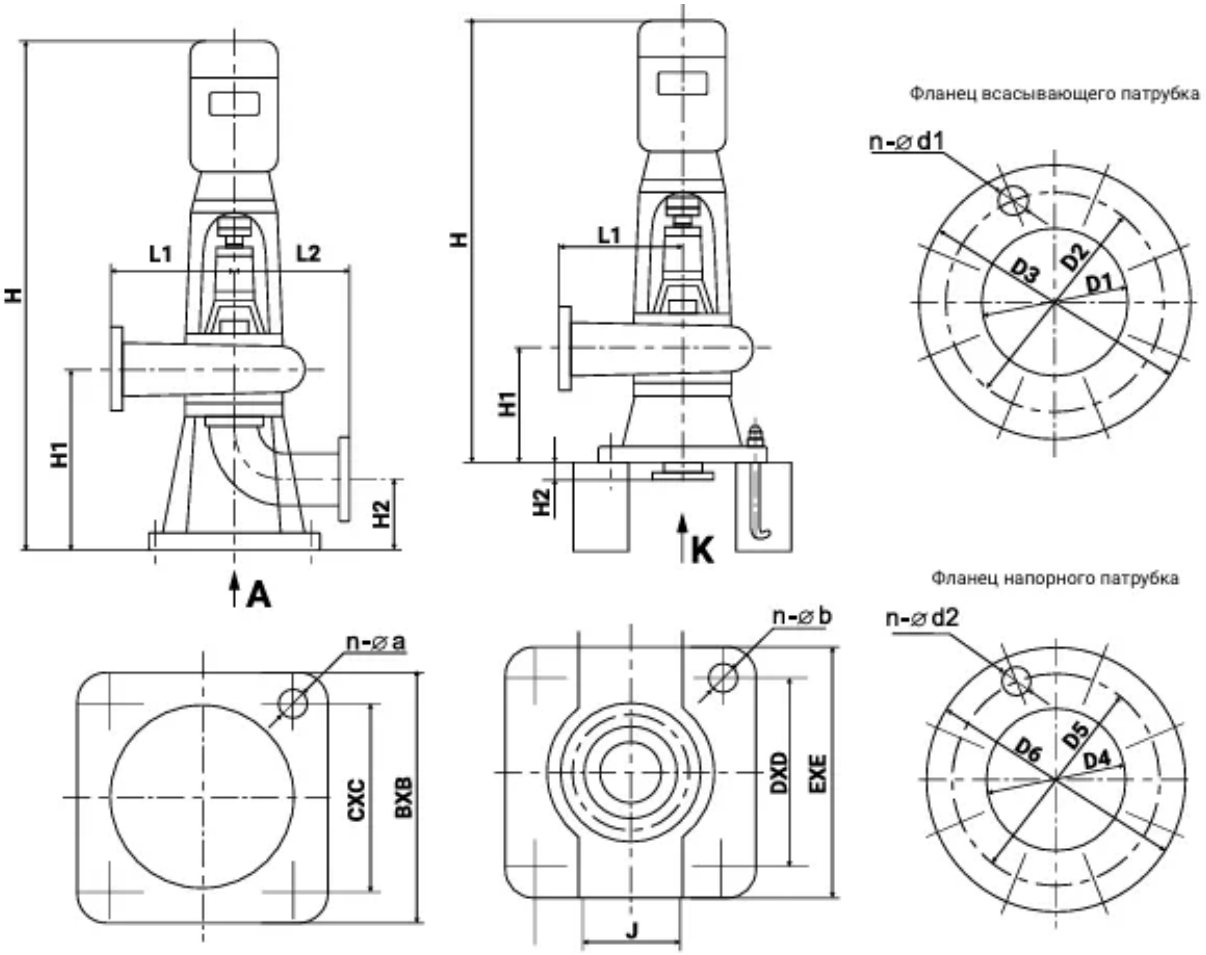

5. Данные для заказа

Наименование	Канализационный насос сухой установки WELLMIX 150 WL 150-25-18.5
Артикул	30089967
Производитель (марка)	WELLMIX
Серия	WL
Вид оборудования	Канализационные насосы сухой установки
Вес, кг	300

6. Документация

Каталоги

- Каталог WL 18.09.2026

Документы прилагаются к товару — в карточке товара и в архиве документов для тендера.